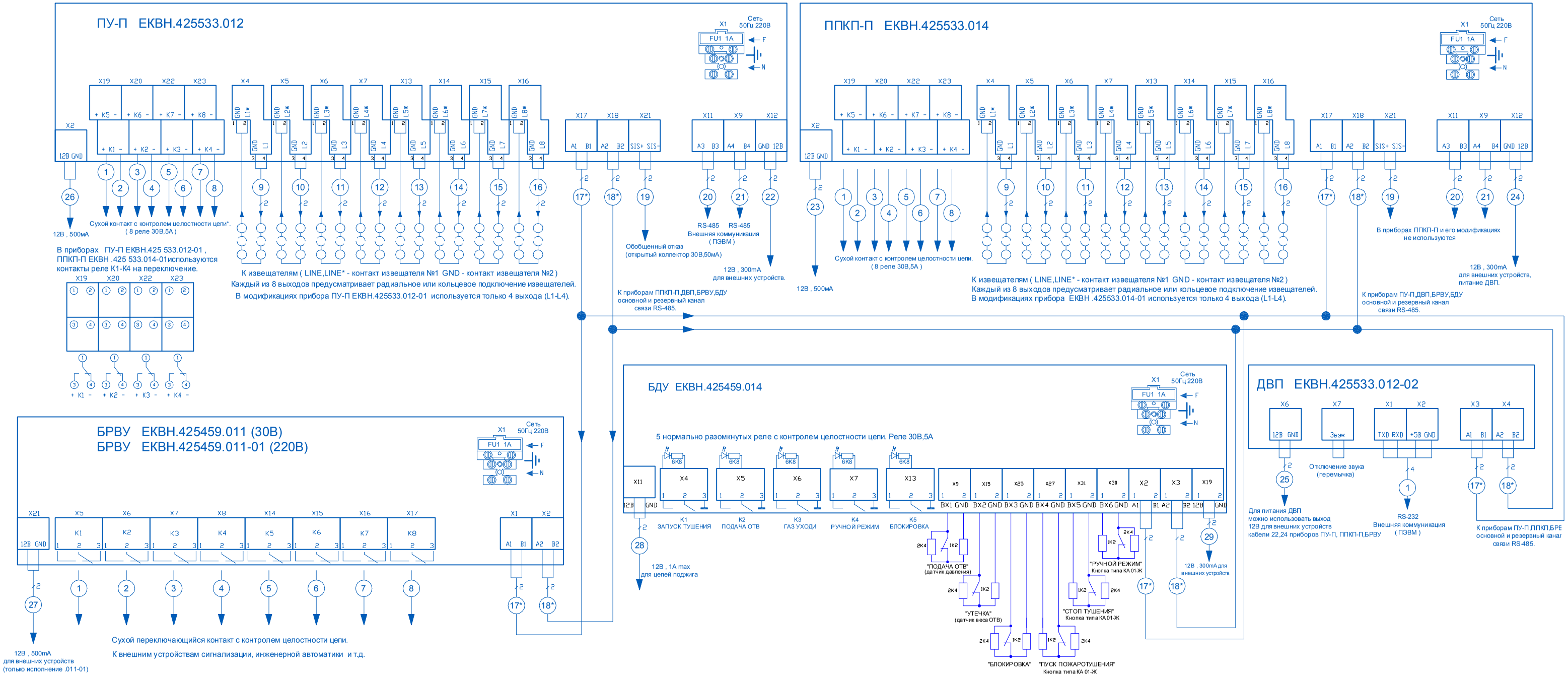
ПУ-П ЕКВН.425533.012
X1 Сеть 50Гц 220В
FU1 1A
F
N
X19 X20 X22 X23
+ K5 - + K6 - + K7 - + K8 -
X2
12В GND
+ K1 - + K2 - + K3 - + K4 -
X4 X5 X6 X7 X13 X14 X15 X16
GND L1* GND L2* GND L3* GND L4* GND L5* GND L6* GND L7* GND L8*
GND L1 GND L2 GND L3 GND L4 GND L5 GND L6 GND L7 GND L8
X17 X18 X21
A1 B1 A2 B2 SIS+ SIS-
X11 X9 X12
A3 B3 A4 B4 GND 12В
12В , 500mA
Сухой контакт с контролем целостности цепи*.
(8 реле 30В,5А)
В приборах ПУ-П ЕКВН.425 533.012-01 ,
ППКП-П ЕКВН .425 533.014-01используются
контакты реле К1-К4 на переключение.
X19 X20 X22 X23
+ K1 - + K2 - + K3 - + K4 -
К извещателям (LINE,LINE* - контакт извещателя №1 GND - контакт извещателя №2)
Каждый из 8 выходов предусматривает радиальное или кольцевое подключение извещателей.
В модификациях прибора ПУ-П ЕКВН.425533.012-01 используется только 4 выхода (L1-L4).
Обобщенный отказ
(открытый коллектор 30В,50мА)
RS-485 RS-485
Внешняя коммуникация
(ПЭВМ)
12В , 300mA
для внешних устройств.
К приборам ППКП-П,ДВП,БРВУ,БДУ
основной и резервный канал
связи RS-485.
ППКП-П ЕКВН.425533.014
X1 Сеть 50Гц 220В
FU1 1A
F
N
X19 X20 X22 X23
+ K5 - + K6 - + K7 - + K8 -
X2
12В GND
+ K1 - + K2 - + K3 - + K4 -
X4 X5 X6 X7 X13 X14 X15 X16
GND L1* GND L2* GND L3* GND L4* GND L5* GND L6* GND L7* GND L8*
GND L1 GND L2 GND L3 GND L4 GND L5 GND L6 GND L7 GND L8
X17 X18 X21
A1 B1 A2 B2 SIS+ SIS-
X11 X9 X12
A3 B3 A4 B4 GND 12В
12В , 500mA
Сухой контакт с контролем целостности цепи.
(8 реле 30В,5А)
К извещателям (LINE,LINE* - контакт извещателя №1 GND - контакт извещателя №2)
Каждый из 8 выходов предусматривает радиальное или кольцевое подключение извещателей.
В модификациях прибора ЕКВН .425533.014-01 используется только 4 выхода (L1-L4).
В приборах ППКП-П и его модификациях
не используются
12В , 300mA
для внешних устройств,
питание ДВП.
К приборам ПУ-П,ДВП,БРВУ,БДУ
основной и резервный канал
связи RS-485.
БРВУ ЕКВН.425459.011 (30В)
БРВУ ЕКВН.425459.011-01 (220В)
X1 Сеть 50Гц 220В
FU1 1A
F
N
X21 X5 X6 X7 X8 X14 X15 X16 X17
12В GND K1 K2 K3 K4 K5 K6 K7 K8
X1 X2
A1 B1 A2 B2
12В , 500mA
для внешних устройств
(только исполнение .011-01)
Сухой переключающийся контакт с контролем целостности цепи.
К внешним устройствам сигнализации, инженерной автоматики и т.д.
БДУ ЕКВН.425459.014
X1 Сеть 50Гц 220В
FU1 1A
F
N
5 нормально разомкнутых реле с контролем целостности цепи. Реле 30В,5А
6К8
X11 X4 X5 X6 X7 X13
12В GND
K1 ЗАПУСК ТУШЕНИЯ
K2 ПОДАЧА ОТВ
K3 ГАЗ УХОДИ
K4 РУЧНОЙ РЕЖИМ
K5 БЛОКИРОВКА
X9 X15 X25 X27 X31 X38 X2 X3 X19
BX1 GND BX2 GND BX3 GND BX4 GND BX5 GND BX6 GND A1 B1 A2 B2 12В GND
12В , 1А max
для цепей поджига
"ПОДАЧА ОТВ"
(датчик давления)
"УТЕЧКА"
(датчик веса ОТВ)
"БЛОКИРОВКА"
"РУЧНОЙ РЕЖИМ"
Кнопка типа КА 01-Ж
"СТОП ТУШЕНИЯ"
Кнопка типа КА 01-Ж
"ПУСК ПОЖАРОТУШЕНИЯ"
Кнопка типа КА 01-Ж
12В , 300mA для
внешних устройств
ДВП ЕКВН.425533.012-02
X6 X7 X1 X2 X3 X4
12В GND Звук TXD RXD +5В GND A1 B1 A2 B2
Отключение звука
(перемычка)
Для питания ДВП
можно использовать выход
12В для внешних устройств
кабели 22,24 приборов ПУ-П, ППКП-П,БРВУ
RS-232
Внешняя коммуникация
(ПЭВМ)
К приборам ПУ-П,ППКП,БРВ
основной и резервный канал
связи RS-485.