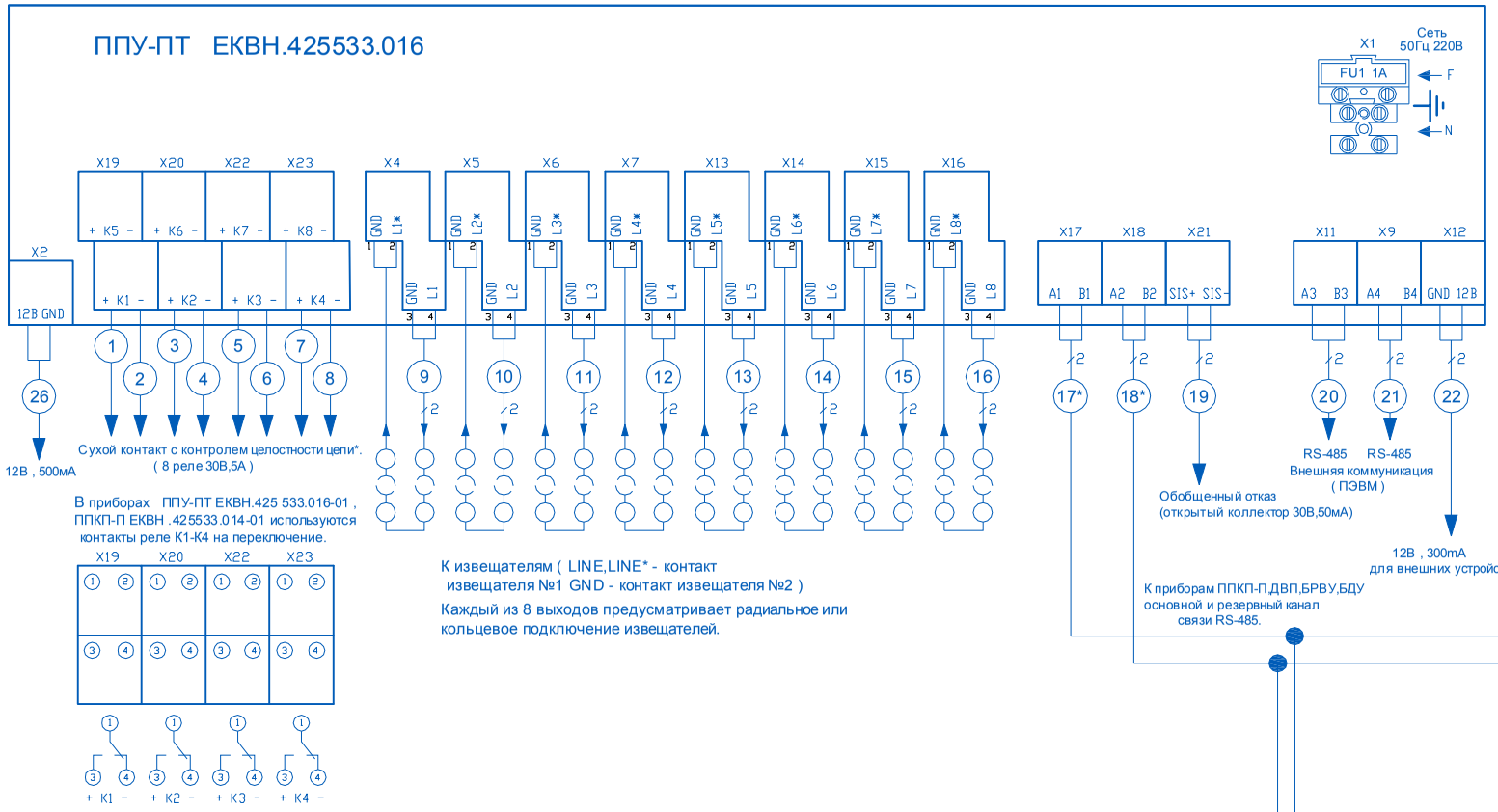
ППУ-ПТ ЕКВН.425533.016
X1
Сеть
50Гц 220В
FU1 1A
F
N
X19 X20 X22 X23
+ K5 - + K6 - + K7 - + K8 -
+ K1 - + K2 - + K3 - + K4 -
X2
12В GND
X4 X5 X6 X7 X13 X14 X15 X16
GND L1* GND L2* GND L3* GND L4* GND L5* GND L6* GND L7* GND L8*
GND L1 GND L2 GND L3 GND L4 GND L5 GND L6 GND L7 GND L8
X17 X18 X21
A1 B1 A2 B2 S1S+ S1S-
X11 X9 X12
A3 B3 A4 B4 GND 12В
12В , 500mA
Сухой контакт с контролем целостности цепи*.
(8 реле 30В,5А)
В приборах ППУ-ПТ ЕКВН.425 533.016-01 ,
ППКП-П ЕКВН .425533.014-01 используются
контакты реле K1-K4 на переключение.
X19 X20 X22 X23
+ K1 - + K2 - + K3 - + K4 -
К извещателям (LINE,LINE* - контакт
извещателя №1 GND - контакт извещателя №2)
Каждый из 8 выходов предусматривает радиальное или
кольцевое подключение извещателей.
Обобщенный отказ
(открытый коллектор 30В,50мА)
RS-485 RS-485
Внешняя коммуникация
(ПЭВМ)
12В , 300mA
для внешних устройств.
К приборам ППКП-П,ДВП,БРВУ,БДУ
основной и резервный канал
связи RS-485.

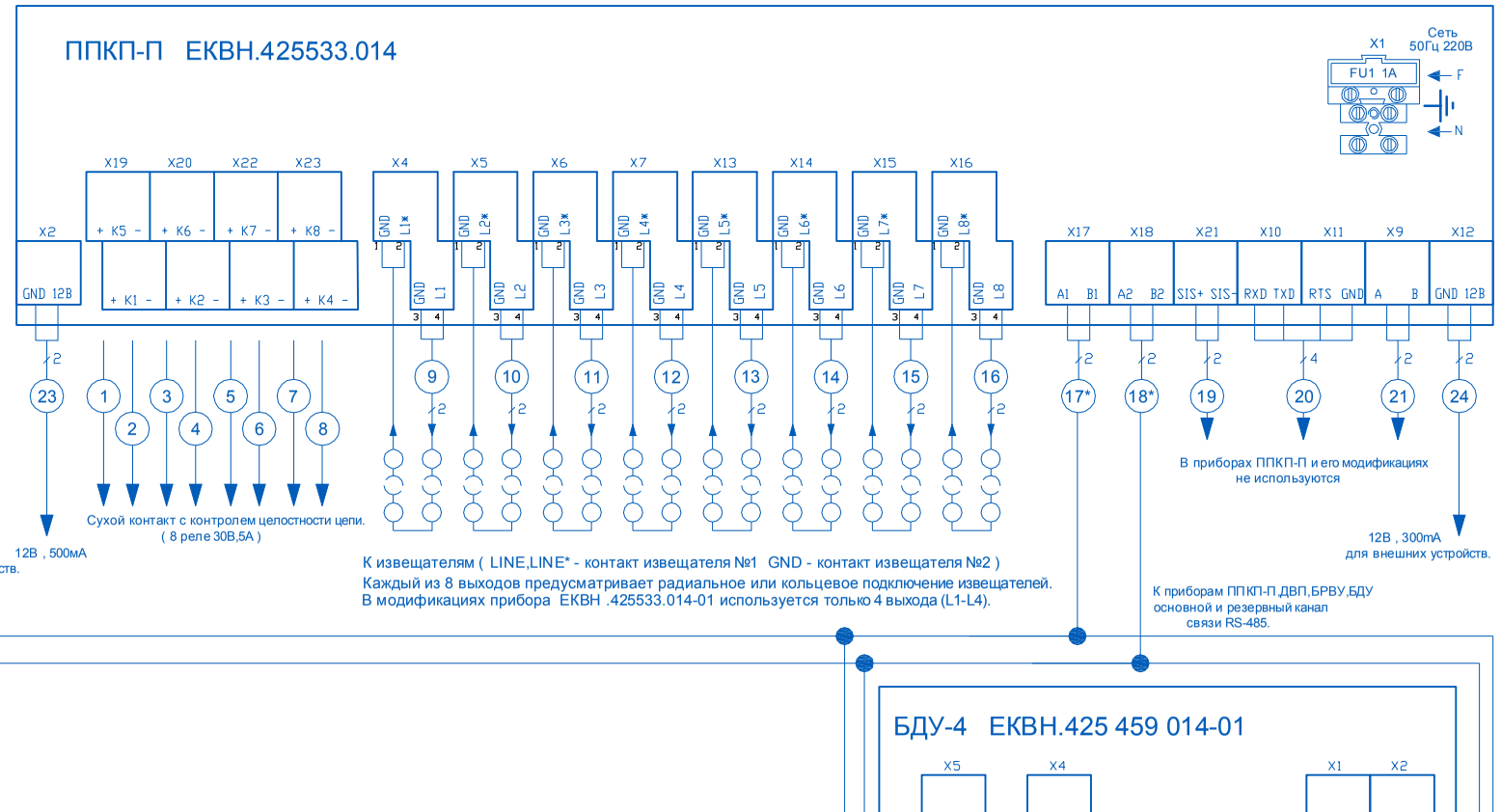
ППКП-П ЕКВН.425533.014
X1
Сеть
50Гц 220В
FU1 1A
F
N
X19 X20 X22 X23
+ K5 - + K6 - + K7 - + K8 -
+ K1 - + K2 - + K3 - + K4 -
X2
GND 12В
X4 X5 X6 X7 X13 X14 X15 X16
GND L1* GND L2* GND L3* GND L4* GND L5* GND L6* GND L7* GND L8*
GND L1 GND L2 GND L3 GND L4 GND L5 GND L6 GND L7 GND L8
X17 X18 X21 X10 X11 X9 X12
A1 B1 A2 B2 S1S+ S1S- RXD TXD RTS GND A B GND 12В
Сухой контакт с контролем целостности цепи.
(8 реле 30В,5А)
12В , 500mA
К извещателям (LINE,LINE* - контакт извещателя №1 GND - контакт извещателя №2)
Каждый из 8 выходов предусматривает радиальное или кольцевое подключение извещателей.
В модификациях прибора ЕКВН .425533.014-01 используется только 4 выхода (L1-L4).
В приборах ППКП-П и его модификациях
не используются
12В , 300mA
для внешних устройств.
К приборам ППКП-П,ДВП,БРВУ,БДУ
основной и резервный канал
связи RS-485.

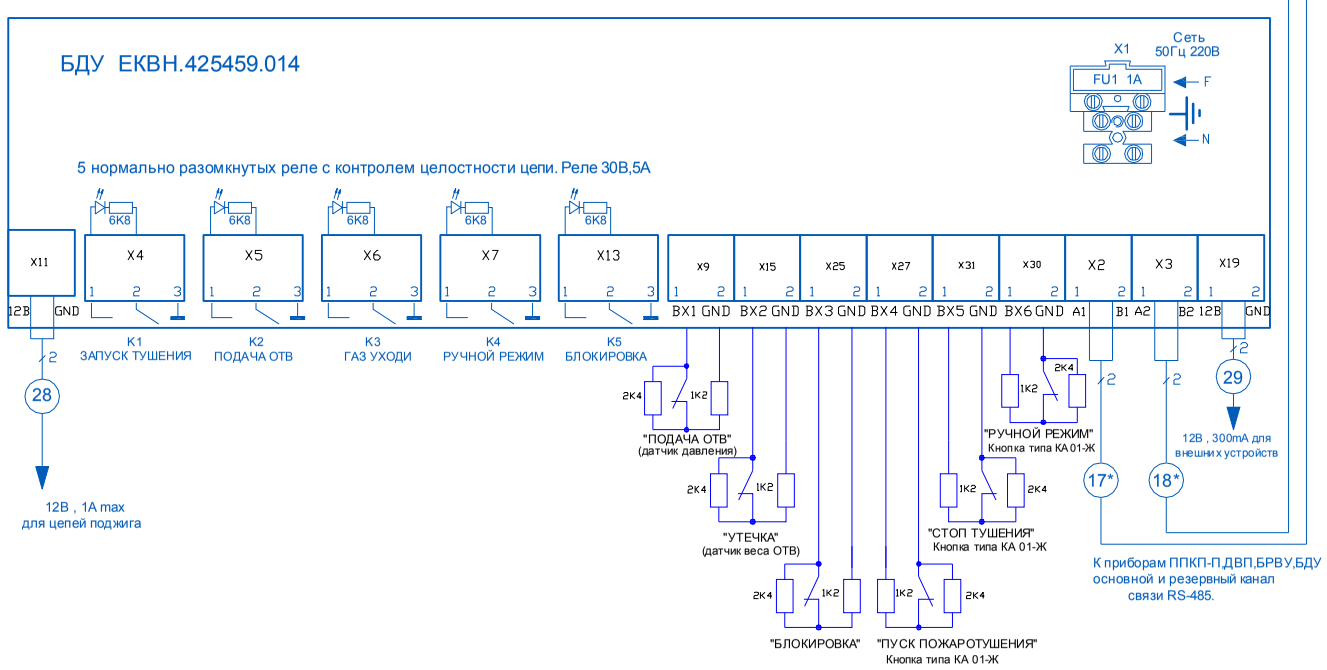
БДУ ЕКВН.425459.014
X1
Сеть
50Гц 220В
FU1 1A
F
N
5 нормально разомкнутых реле с контролем целостности цепи. Реле 30В,5А
6К8
X11
12В GND
X4 X5 X6 X7 X13
X9 X15 X25 X27 X31 X30 X2 X3 X19
BX1 GND BX2 GND BX3 GND BX4 GND BX5 GND BX6 GND A1 B1 A2 B2 12В GND
K1 ЗАПУСК ТУШЕНИЯ
K2 ПОДАЧА ОТВ
K3 ГАЗ УХОДИ
K4 РУЧНОЙ РЕЖИМ
K5 БЛОКИРОВКА
12В , 1А max
для цепей поджига
"ПОДАЧА ОТВ"
(датчик давления)
"УТЕЧКА"
(датчик веса ОТВ)
"БЛОКИРОВКА"
"РУЧНОЙ РЕЖИМ"
Кнопка типа КА01-Ж
"СТОП ТУШЕНИЯ"
Кнопка типа КА 01-Ж
"ПУСК ПОЖАРОТУШЕНИЯ"
Кнопка типа КА 01-Ж
12В , 300mA для
внешних устройств
К приборам ППКП-П,ДВП,БРВУ,БДУ
основной и резервный канал
связи RS-485.

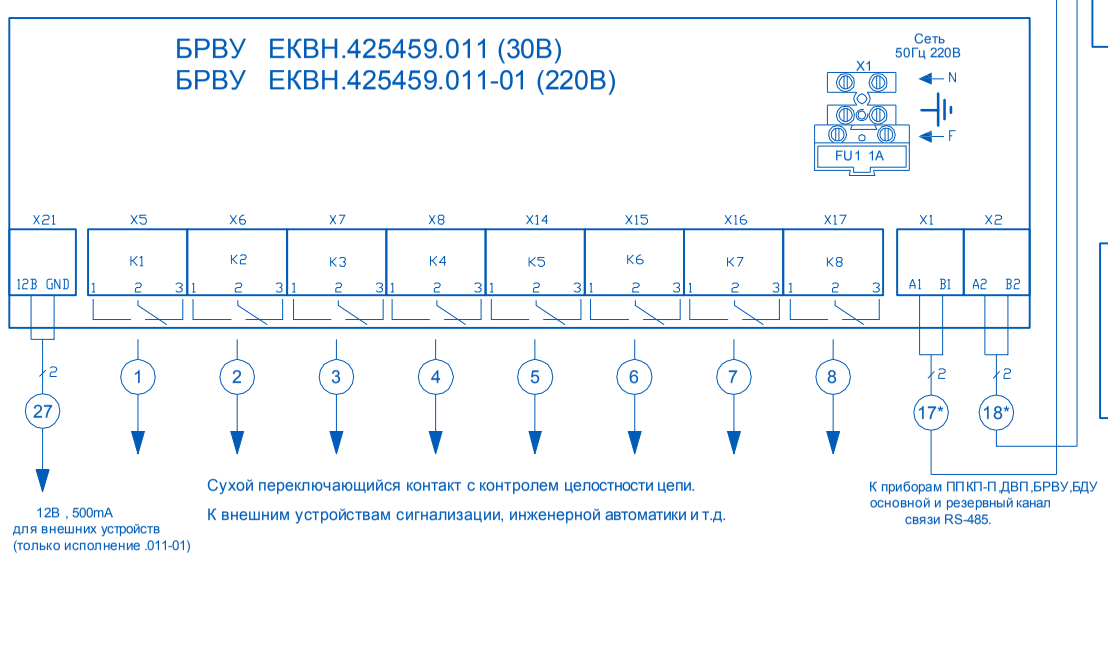
БРВУ ЕКВН.425459.011 (30В)
БРВУ ЕКВН.425459.011-01 (220В)
Сеть
50Гц 220В
X1
N
F
FU1 1A
X21 X5 X6 X7 X8 X14 X15 X16 X17 X1 X2
12В GND
K1 K2 K3 K4 K5 K6 K7 K8
A1 B1 A2 B2
12В , 500mA
для внешних устройств
(только исполнение .011-01)
Сухой переключающийся контакт с контролем целостности цепи.
К внешним устройствам сигнализации, инженерной автоматики и т.д.
К приборам ППКП-П,ДВП,БРВУ,БДУ
основной и резервный канал
связи RS-485.

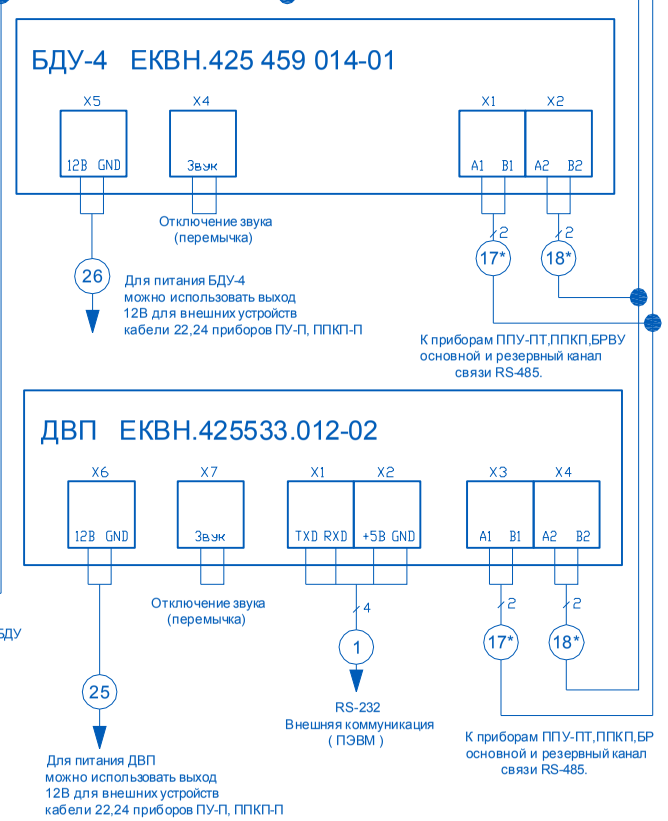
БДУ-4 ЕКВН.425 459 014-01
X5 X4 X1 X2
12В GND
Звук
A1 B1 A2 B2
Отключение звука
(перемычка)
Для питания БДУ-4
можно использовать выход
12В для внешних устройств
кабели 22,24 приборов ПУ-П, ППКП-П
К приборам ППУ-ПТ,ППКП,БРВУ
основной и резервный канал
связи RS-485.
ДВП ЕКВН.425533.012-02
X6 X7 X1 X2 X3 X4
12В GND
Звук
TXD RXD +5В GND
A1 B1 A2 B2
Отключение звука
(перемычка)
RS-232
Внешняя коммуникация
(ПЭВМ)
Для питания ДВП
можно использовать выход
12В для внешних устройств
кабели 22,24 приборов ПУ-П, ППКП-П
К приборам ППУ-ПТ,ППКП,БР
основной и резервный канал
связи RS-485.